CHOPOK O 600/440,500,560

- Základní typy**: CHOPOK O 600/440,500,560**
- Druhý plášť (dvouplášťové provedení)(DP):

CHOPOK O 600/440,500,560-DP

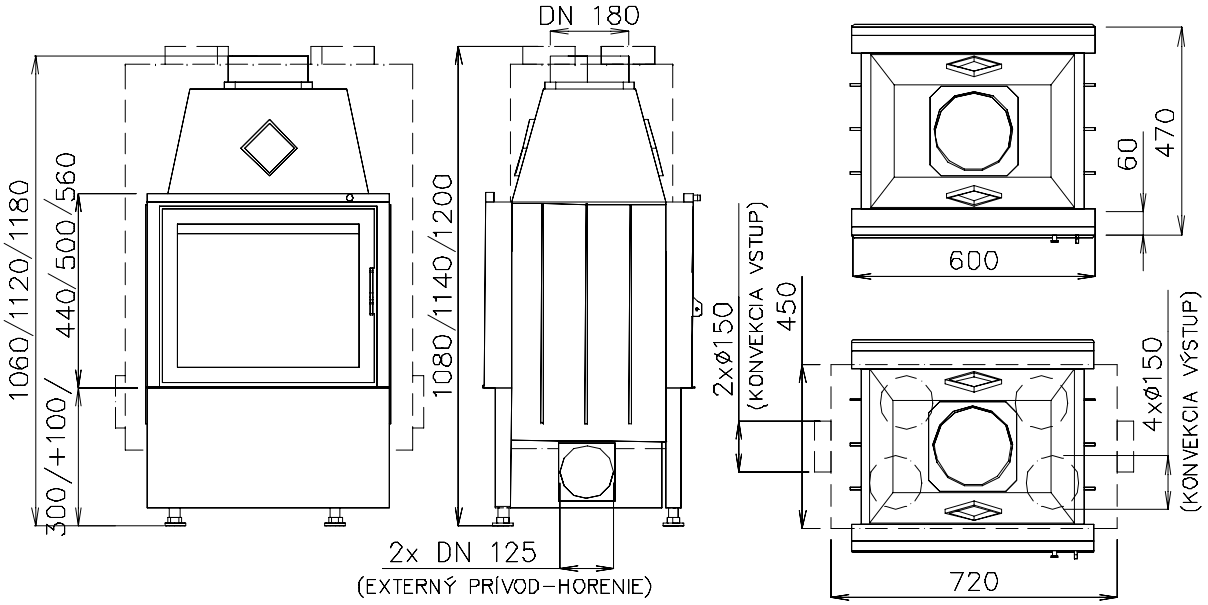

- Výsuvné dveře(VD): *CHOPOK 0 VD 670/420,480,540*

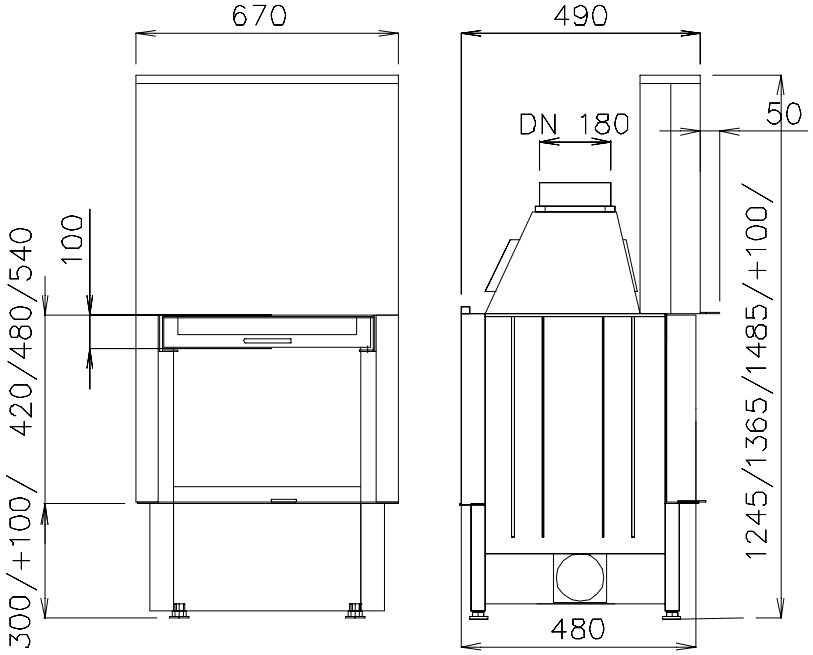

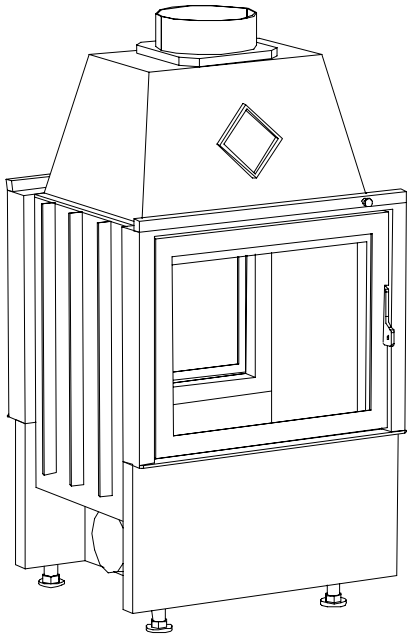

- Technické údaje:

Typ:	CHOPOK O 600/440,500,560
Jmenovitý tepelný výkon:	8,5 kW
Výkonový provozní rozsah:	2,5-10,5 kW
Hmotnostní tok suchých spalin:	15 g/s
Průměrná teplota spalin:	250 °C
Prům. koncentrace CO při 13% O2:	0,12%
Požadovaný tah komínu:	12 Pa
Hmotnost: CH O 600/440/500/560	155/160/165 kg
CH O VD 670/420/480/540	180/185/190 kg