KV 6.6.2 - 096A
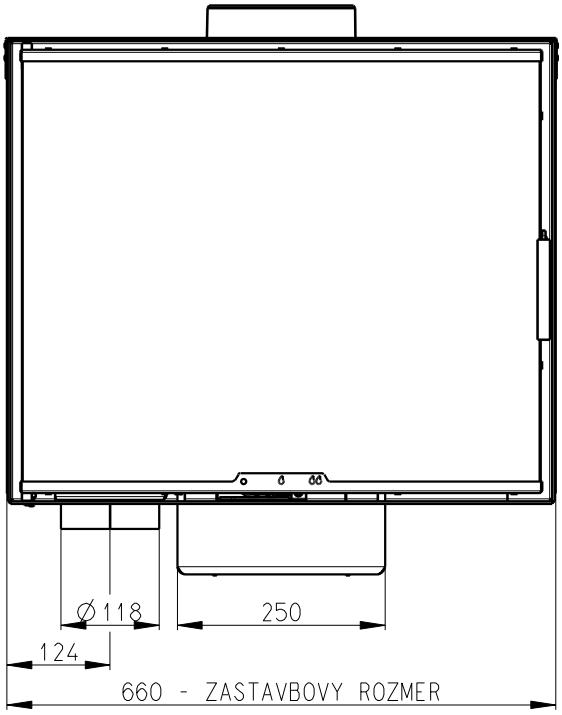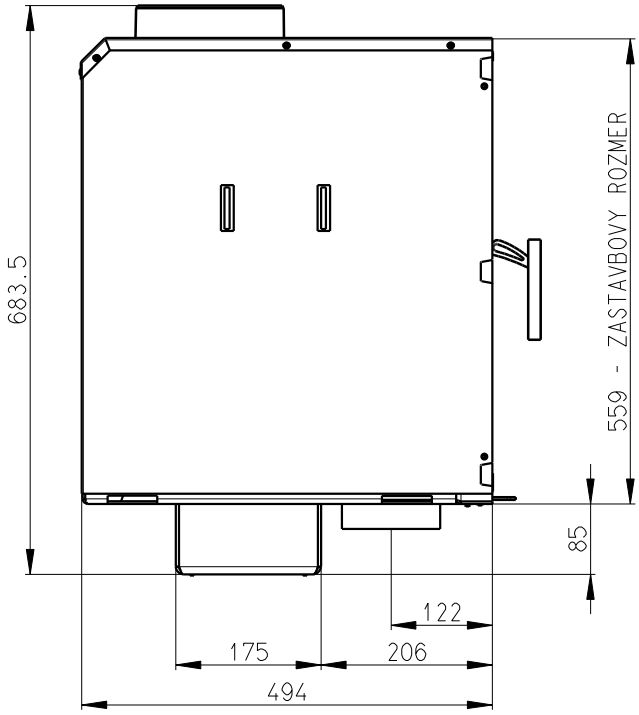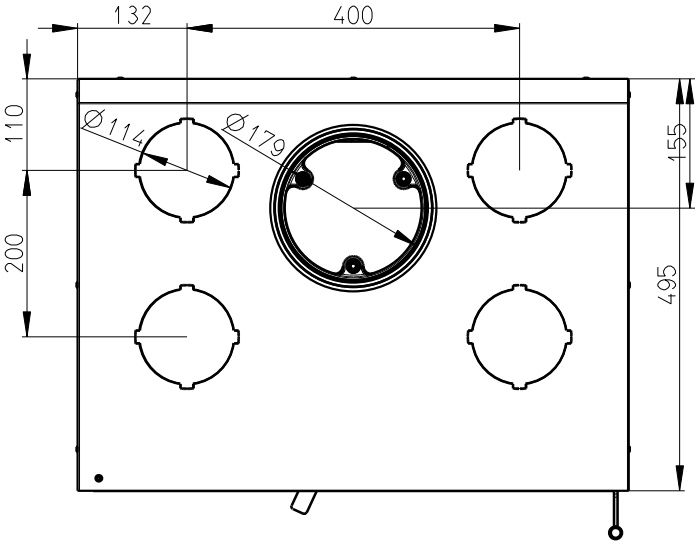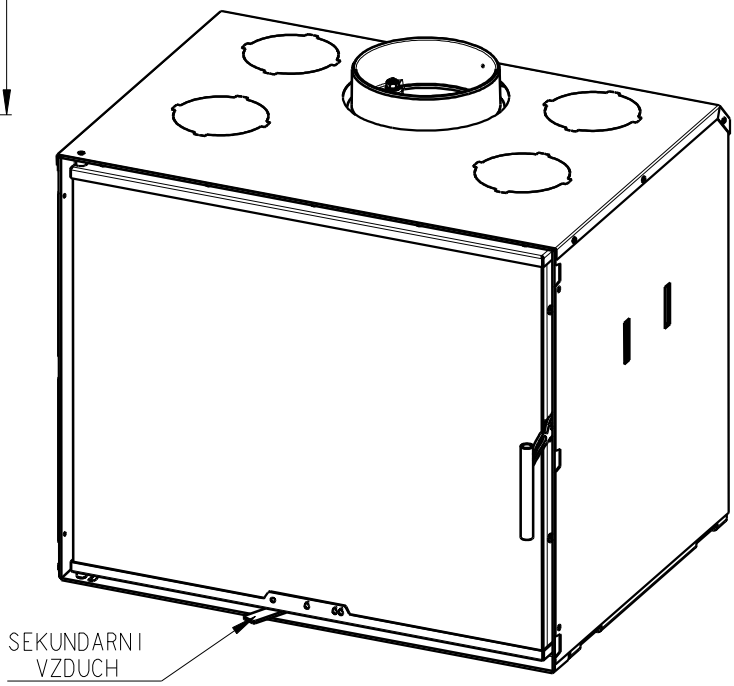
123kg