# CHOPOK/MÝTO O 670/500



- Základní typy: **CHOPOK/MÝTO O 670/500**
- Druhý plášť (dvouplášťové provedení)(DP):
  *CHOPOK/MÝTO O 670/500-DP*

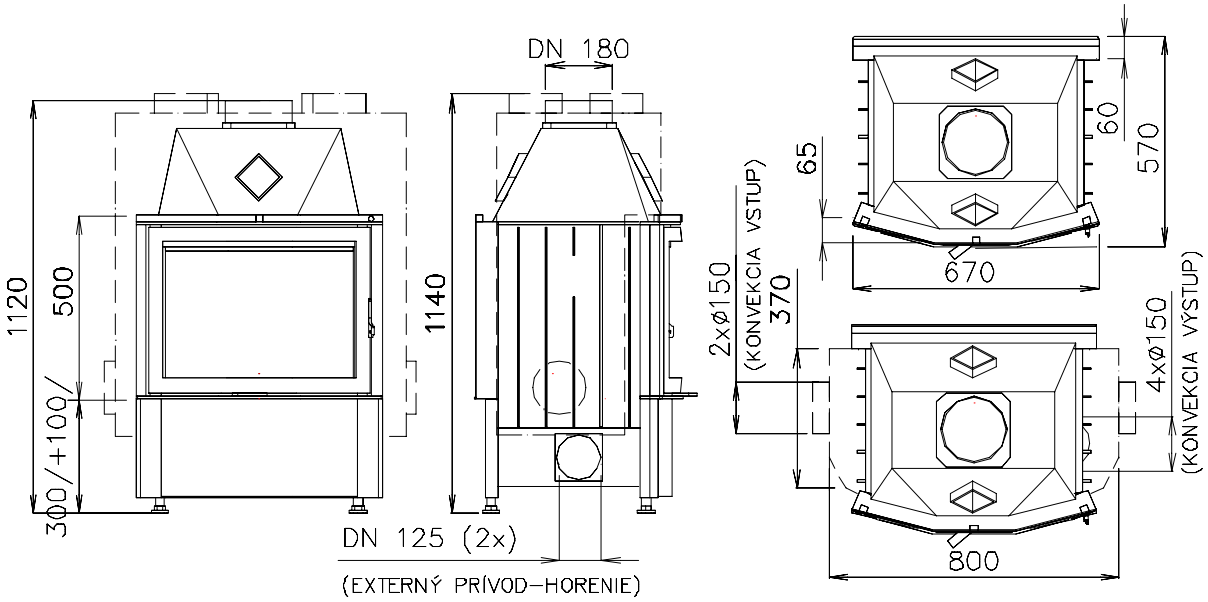


- Výsuvné dveře(VD): *CHOPOK/MÝTO O VD 740/480*

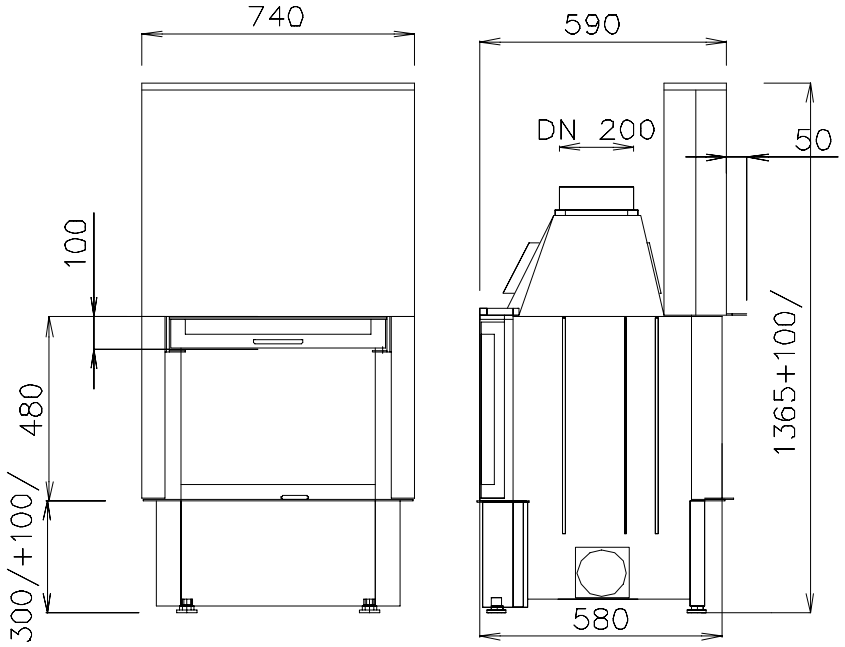


- Technické údaje:
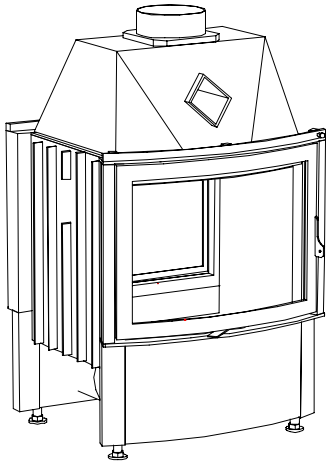
| | |
|---|---|
| Typ: | CHOPOK/MÝTO O 670/500 |
| Jmenovitý tepelný výkon: | 9 kW |
| Výkonový provozní rozsah: | 3-11 kW |
| Hmotnostní tok suchých spalin: | 20 g/s |
| Průměrná teplota spalin: | 280 °C |
| Prům. koncentrace CO při 13% O2: | 0,10% |
| Požadovaný tah komínu: | 12 Pa |
| Hmotnost: CH/M O 670/500 | 200 kg |
| CH/M O VD 740/480 | 230 kg |