Romotop® DYNAMIC WB 2g 66.50.01

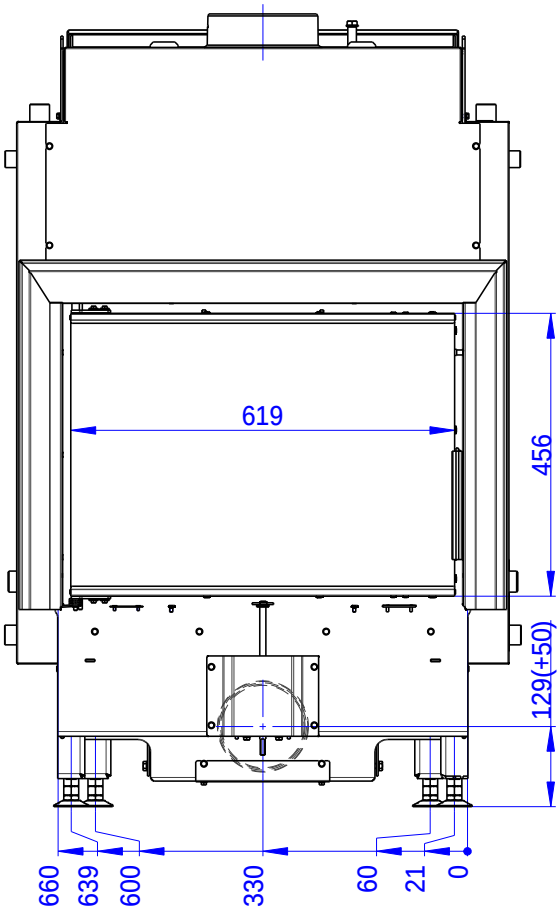

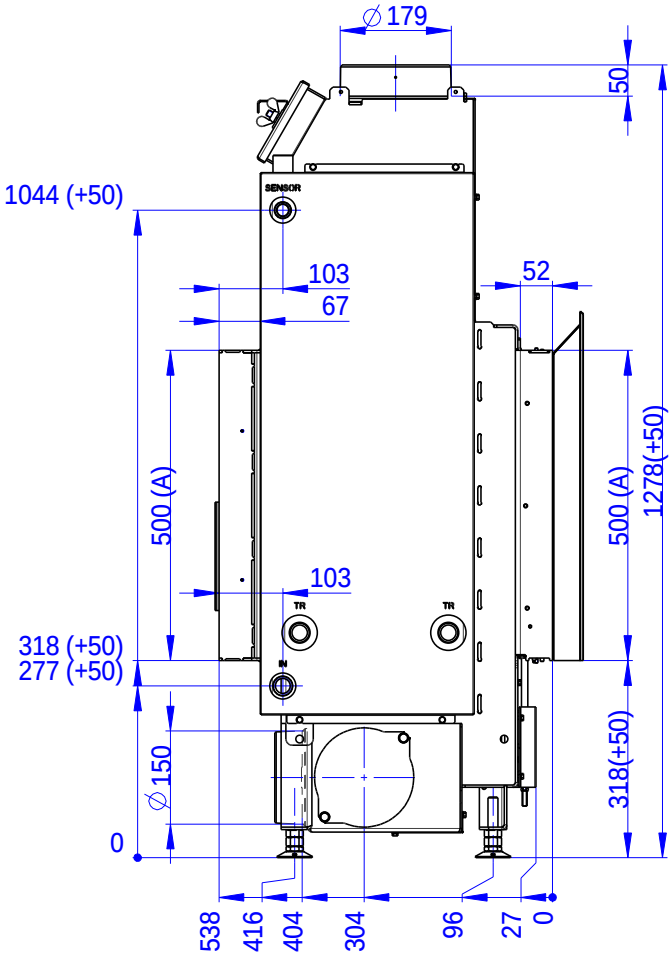

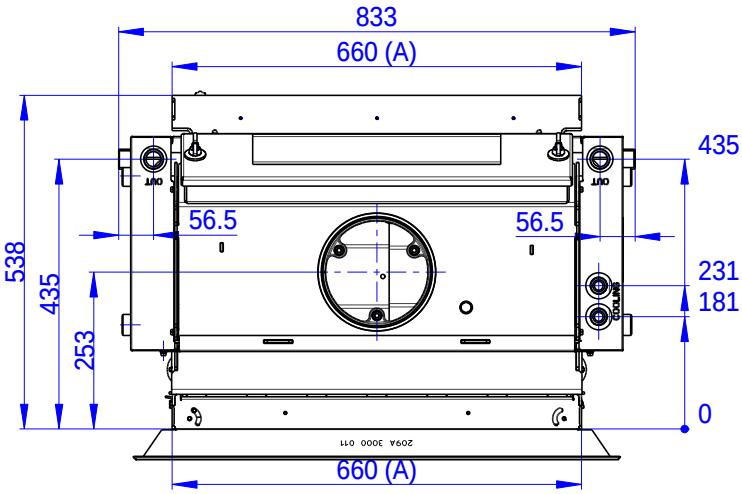

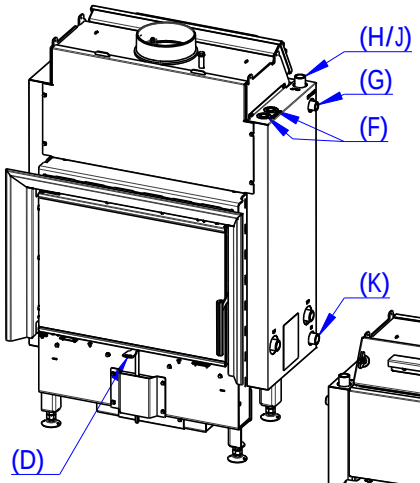

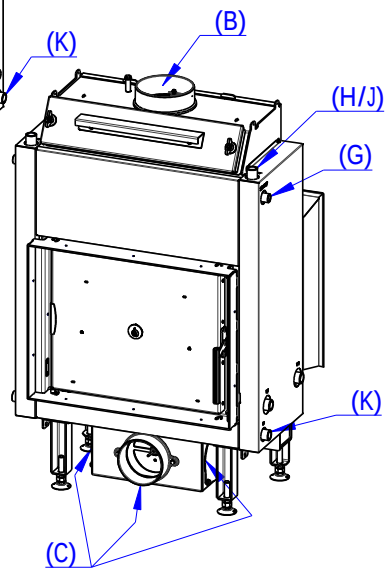

(A) Zastavbovy rozmer / Baumaße / In-built dimension
(B) Litinový odvod koure / Cast iron spigot / Der gusseiserne Rauchabgang
(C) Centralni privod vzduchu / Central air inlet / Zentralluftzufuhr
(D) Primarni a sekundarni vzduch / Primary and secondary air / Primärluft und Sekundärluft
(F) G 1/2" Vstup do vychlazovaci smycky / Zulauf der thermischen Ablaufsicherung / Cooling loop input
(G) G 1/2" Jimka / Tauchhülse / Reservoir
(H) G 1/2" Odvdusnovaci ventil / Entlüftungsventil / Air-escape valve
(J) G 3/4" Vystup z vymeniku / Zulauf / Water exchanger output
(K) G 3/4" Vstup do vymeniku / Rücklauf / Water exchanger input

DYNAMIC WB 2g 66.50.01 + DW2M RAM03

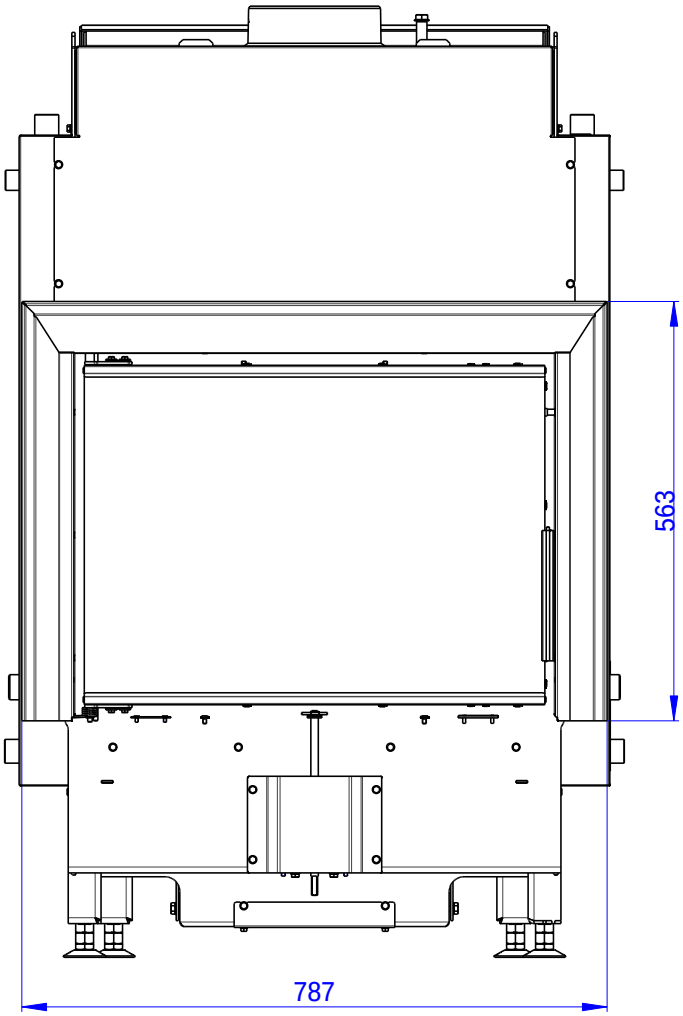

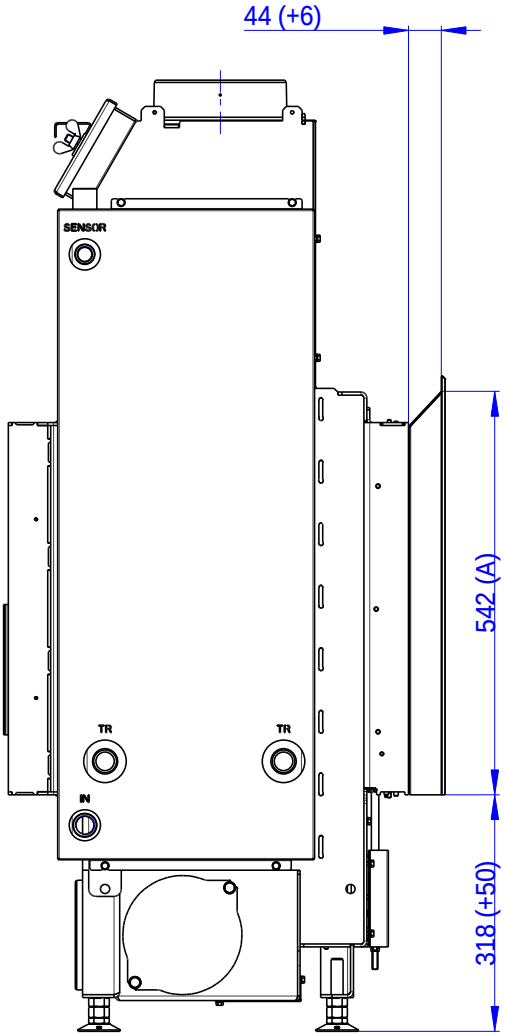

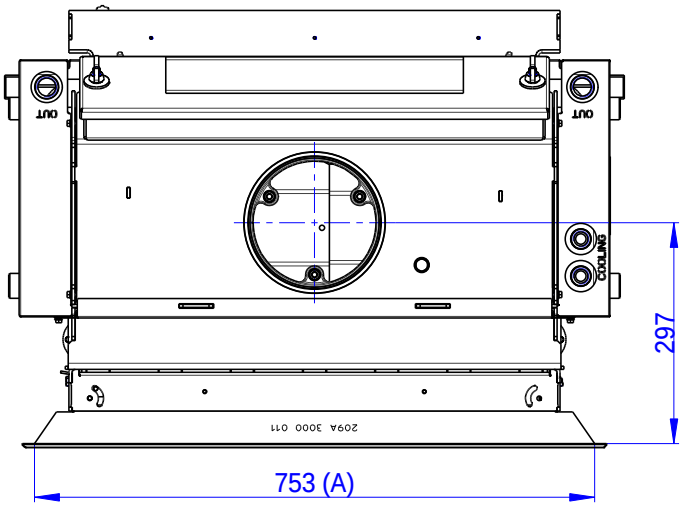

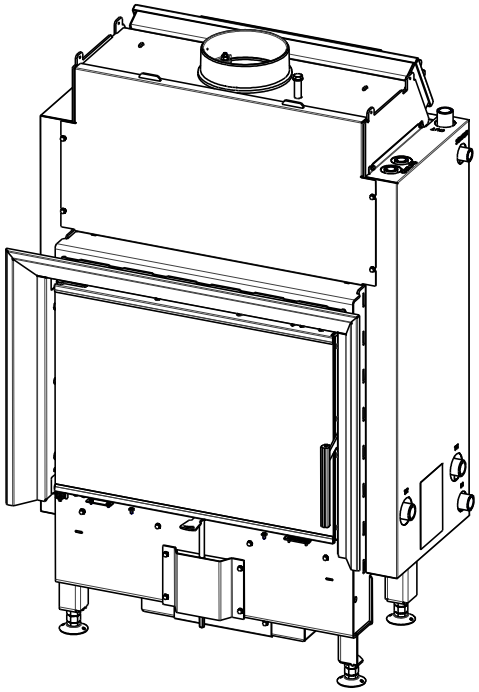

DYNAMIC WB 2g 66.50.01 + DW2M RAM04

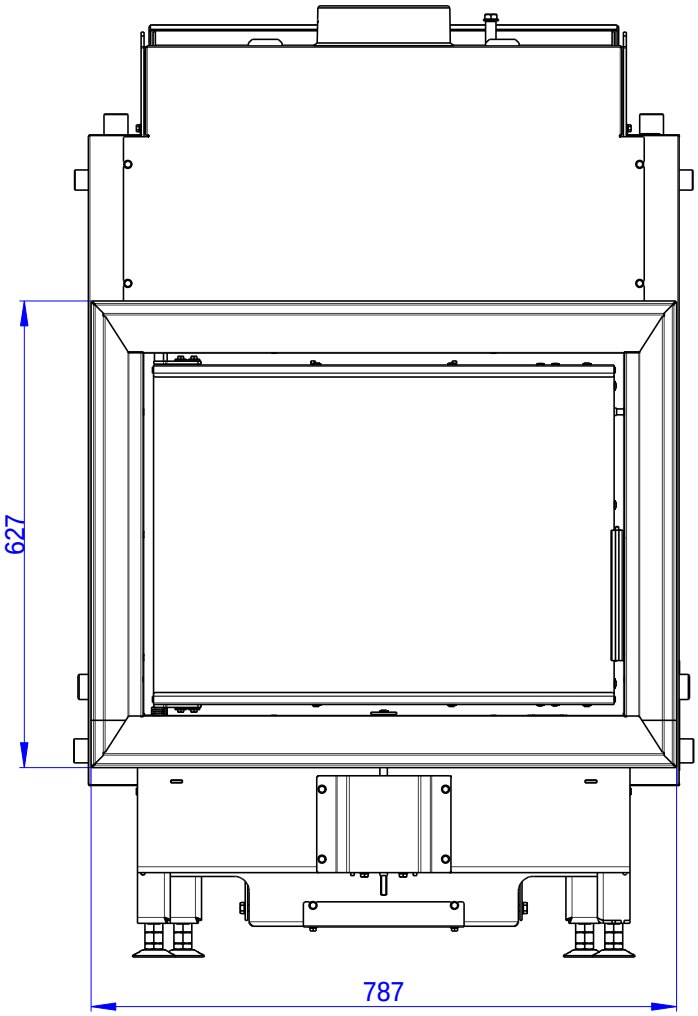

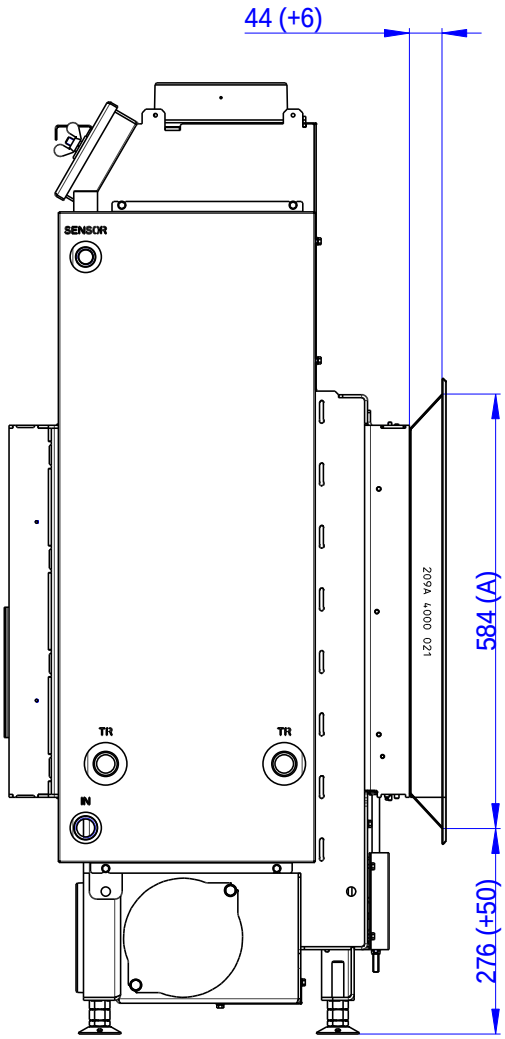

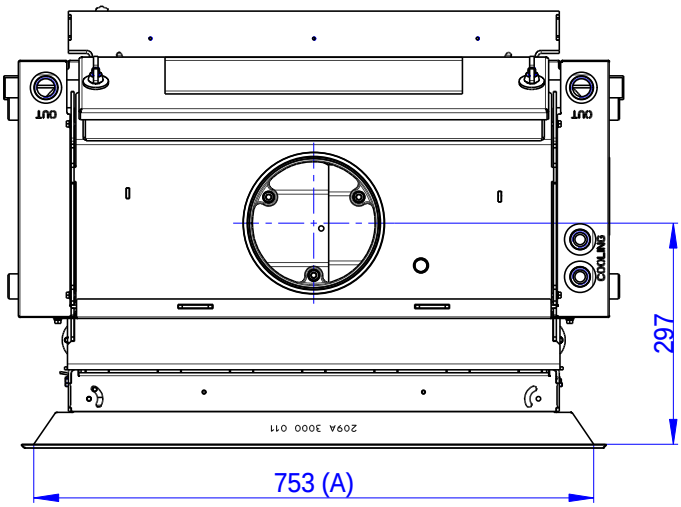

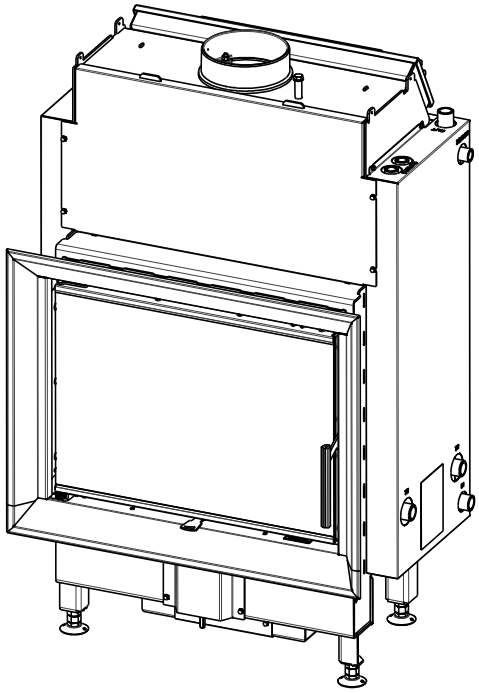

DYNAMIC WB 2g 66.50.01 + DW2M RAM06

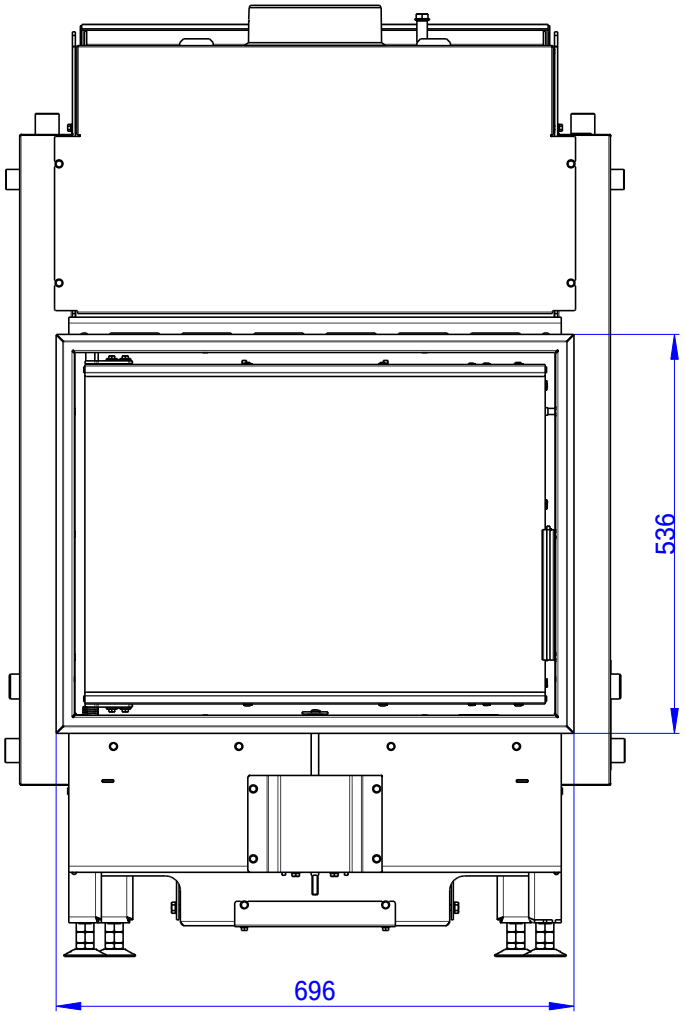

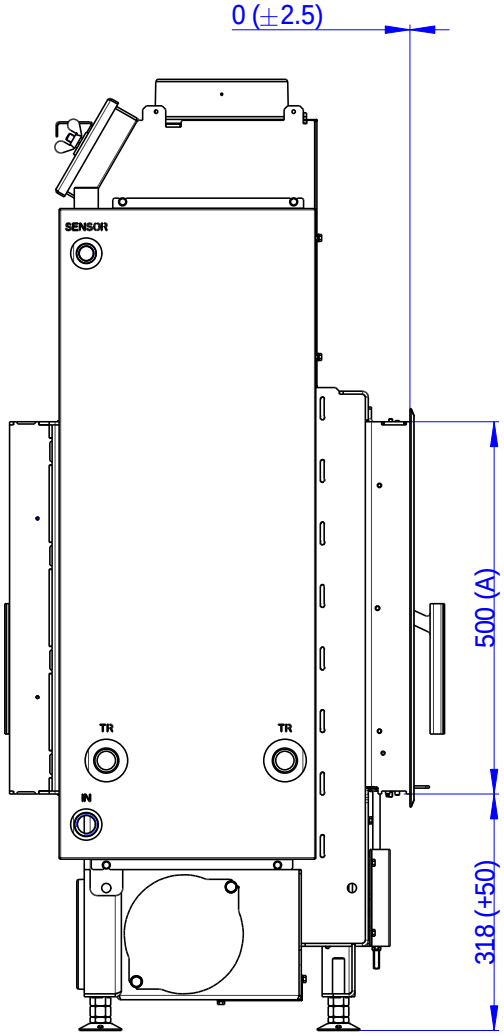

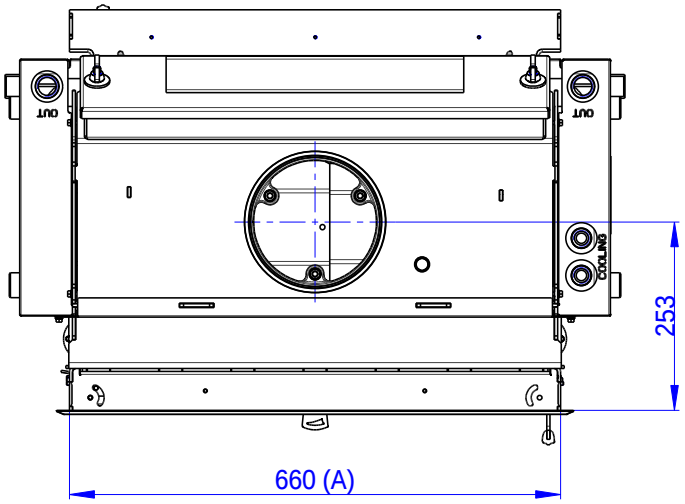

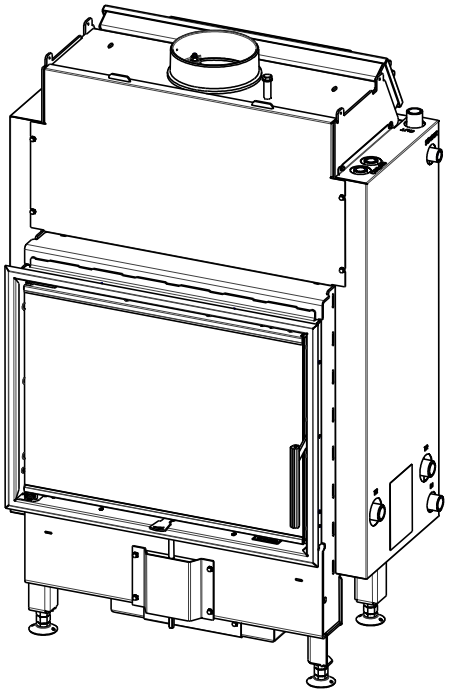
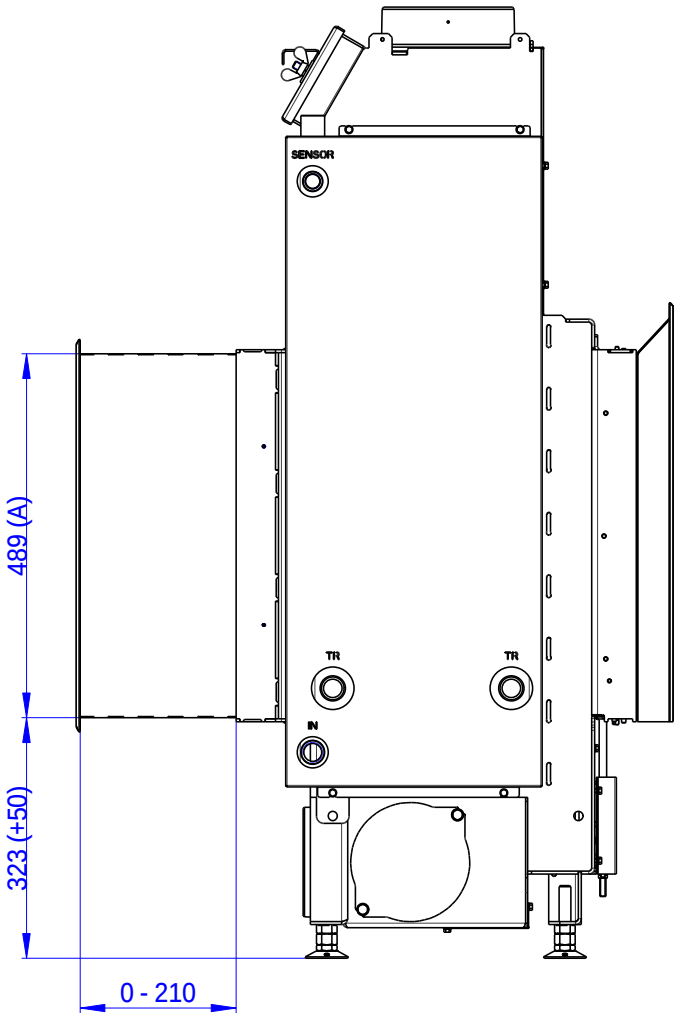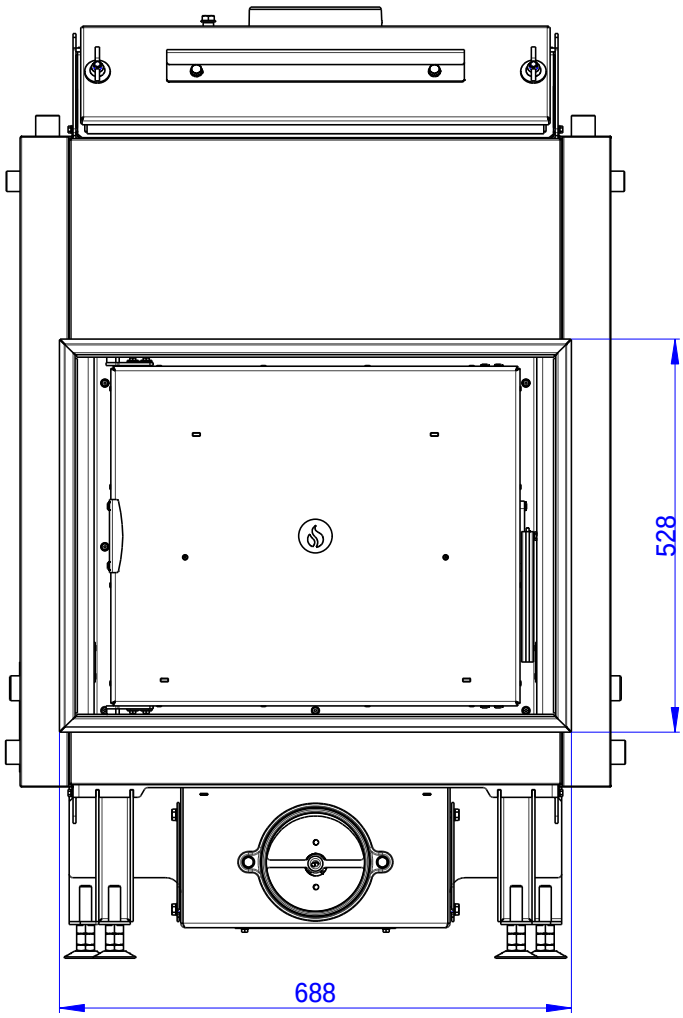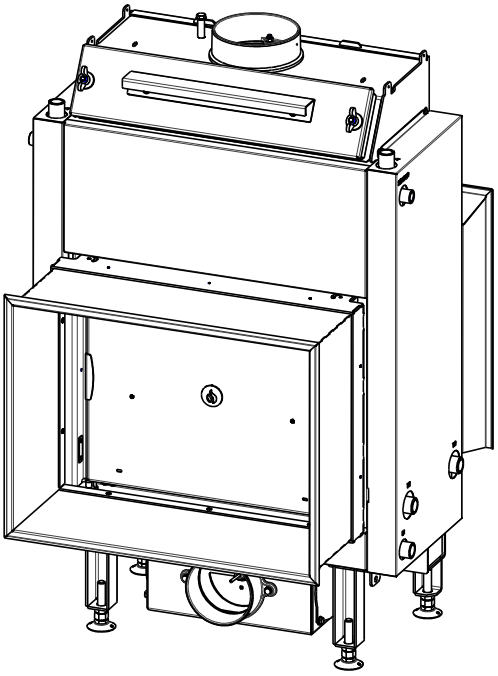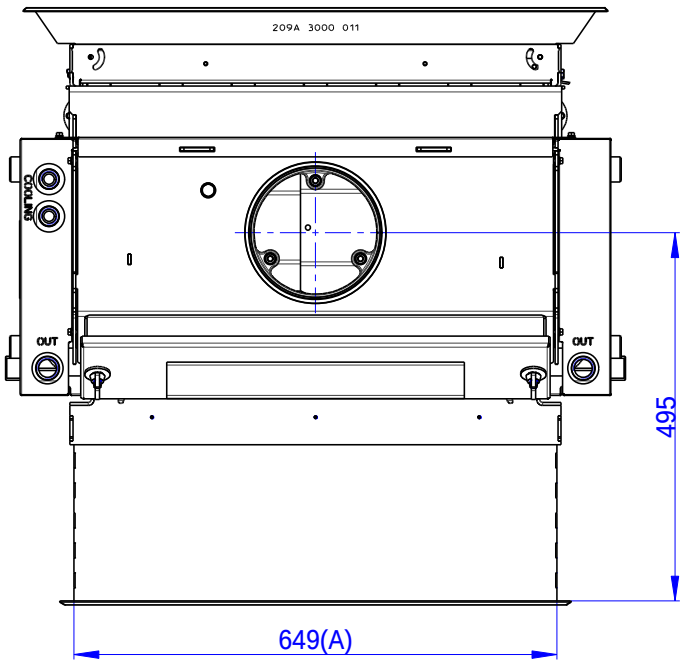
DYNAMIC WB 2g 66.50.01 + KV 025WBRAM01